ART.131

YLR

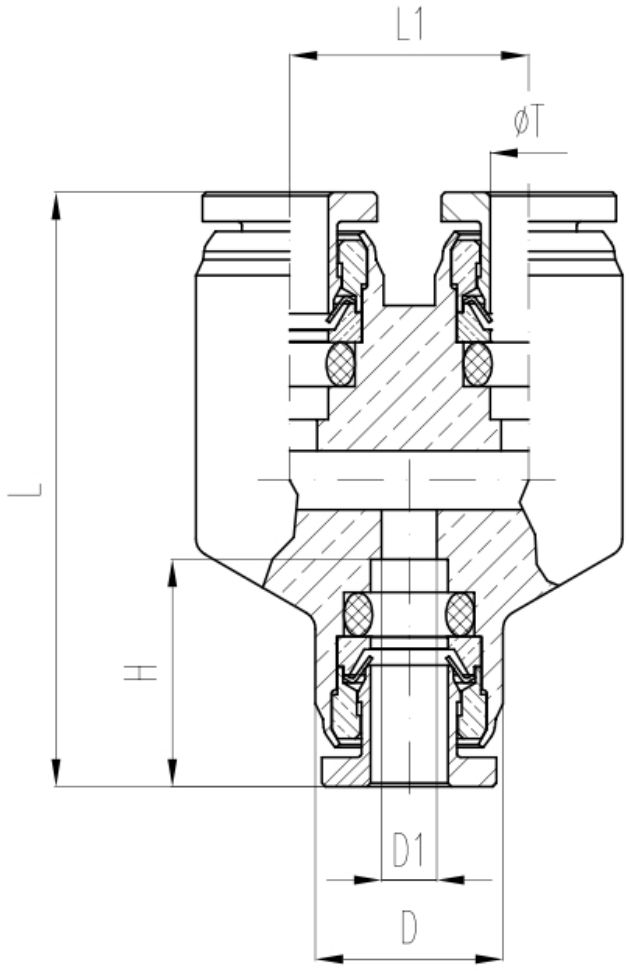

ART.131	Rif.		Y INFRATUBO			YLR
CODICE	ØT	L	H	L1	D	D1
YLR4/000	4	32,5	12,5	13	10,2	3
YLR5/000	5	35,5	13	15,2	12,2	3
YLR6/000	6	35,5	13,5	15,2	12,2	4